161608110841
有效期2022年8月15日

(2019)豫市监检字(025)号
有效期至2022年9月3日

№: WJ2020CFH030

检 验 报 告

（技术扩展）

产 品 名 称：拖拉机防翻架

型 号 规 格：CL1004.46.002a

生 产 单 位：常力工贸有限公司

委 托 单 位：常力工贸有限公司

检 验 类 别：委托检验

河南省拖拉机柴油机产品
质量监督检验中心

注 意 事 项

1、报告无“检验专用章”或检验单位公章无效。

2、复制报告未重新加盖“检验专用章”或检验单位公章无效。

3、报告无主检、审核、批准人签字无效。

4、报告涂改无效。

5、对检验报告若有异议，应于收到报告之日起十五日内提出，逾期未提出异议的，视为承认检验结果:

(1) 委托检验，由委托方向检验单位提出书面复检申请;

(2) 监督检查，由被检方向组织监督检查工作的产品质量技术监督部门或其上级部门提出书面复检申请。

6、非本中心抽样的情况，报告仅对样品负责。

7、输入网址（http://www.hnnjpt.com.cn）或者扫描报告封面右下角的二维码进入我中心报告查询系统，均可查询我中心出具的报告信息。

地址：郑州市红专路 51 号　　电话：0371-63310581、65954507

邮编：450002　　传真：0371-63310361

检 验 报 告

产品名称	拖拉机防翻架	商标	/	规格型号	CL1004.46.002a
受检单位	常力工贸有限公司			联系电话	0632-5639588
生产单位	常力工贸有限公司			联系电话	0632-5639588
任务来源	常力工贸有限公司委托				
样品数量	1	抽样基数	/	检查样品人员	杜晓珂
样品等级	合格品	样品到达日期	2018.11.26	送样人员	刘军光
检验时间	2020.03.25	来样方式	送 样	样品状态	完好可检
主要检验设备	拖拉机防护装置试验台				
检验依据	1、GB/T21956.3-2015 农林用窄轮距轮式拖拉机防护装置强度试验方法和验收条件 第 3 部分：后置式静态试验方法 2、GB18447.1-2008 拖拉机 安全要求 第 1 部分：轮式拖拉机				
检验结论	经检验，该样品达到了保护容身区的验收条件，符合 GB/T21956.3-2015 等标准规定。 （检验专用章） 签发日期：2020 年 3 月 26 日				
备注	本报告为 WJ2019AFH010 的技术扩展报告。				

批 准： 审 核： 主 检：

一、概述

受常力工贸有限公司委托，河南省拖拉机柴油机产品质量监督检验中心于 2019 年 01 月 18 日，在农林拖拉机防护装置静态试验室对常力工贸有限公司生产的拖拉机防翻架（CL1004.46.002a）进行了静强度试验。

受常力工贸有限公司委托，河南省拖拉机柴油机产品质量监督检验中心于 2020 年 03 月 24 日，在农林拖拉机防护装置静态试验室对常力工贸有限公司生产的拖拉机防翻架（CL1004.46.002a）静强度技术扩展材料进行了审查。

二、试验依据

GB/T21956.3-2015 农林用窄轮距轮式拖拉机防护装置强度试验方法和验收条件 第 3 部分：后置式静态试验方法

GB18447.1-2008 拖拉机 安全要求 第 1 部分：轮式拖拉机

三、试验所用主要仪器设备

序号	名称	规格型号	制造单位
1	拖拉机防护装置试验台	FHT-S-2	洛阳西苑车辆与动力检验所有限公司

四、试验拖拉机技术参数

安装被试防护装置拖拉机整机照片

图 1：CL804-A 拖拉机整机照片

安装被试防护装置拖拉机技术规格

项目		参数指标
型号		CL804-A
型式		4WD
商标		
无配重质量（kg）	前	690
	后	960
	总	1650
用于计算加载能量和压垮力的参考质量（kg）		1650
最小轮距(mm)（前/后）		1010/1010
轮胎规格（前/后）		7.00-12/13.6-16
拖拉机是否具有双向行驶操作位置		否
拖拉机座椅	商标	/
	型式	机械悬浮式
	型号	SMT-CS06-1
驾驶座标志点（SIP）位置：		驾驶座标志点（SIP）位于拖拉机纵向中心平面，在拖拉机驱动轴前方 32mm 上方 730mm 处
座椅调节范围(mm)	水平纵向	±70
	垂直方向	±25
说明：本样品按生产厂家声明的连接方法，连接于相应的拖拉机底盘上进行试验		

五、防护装置技术参数

1.防翻架前、后部位安装细节：

图 2-1：防翻架前部装于壳体形式

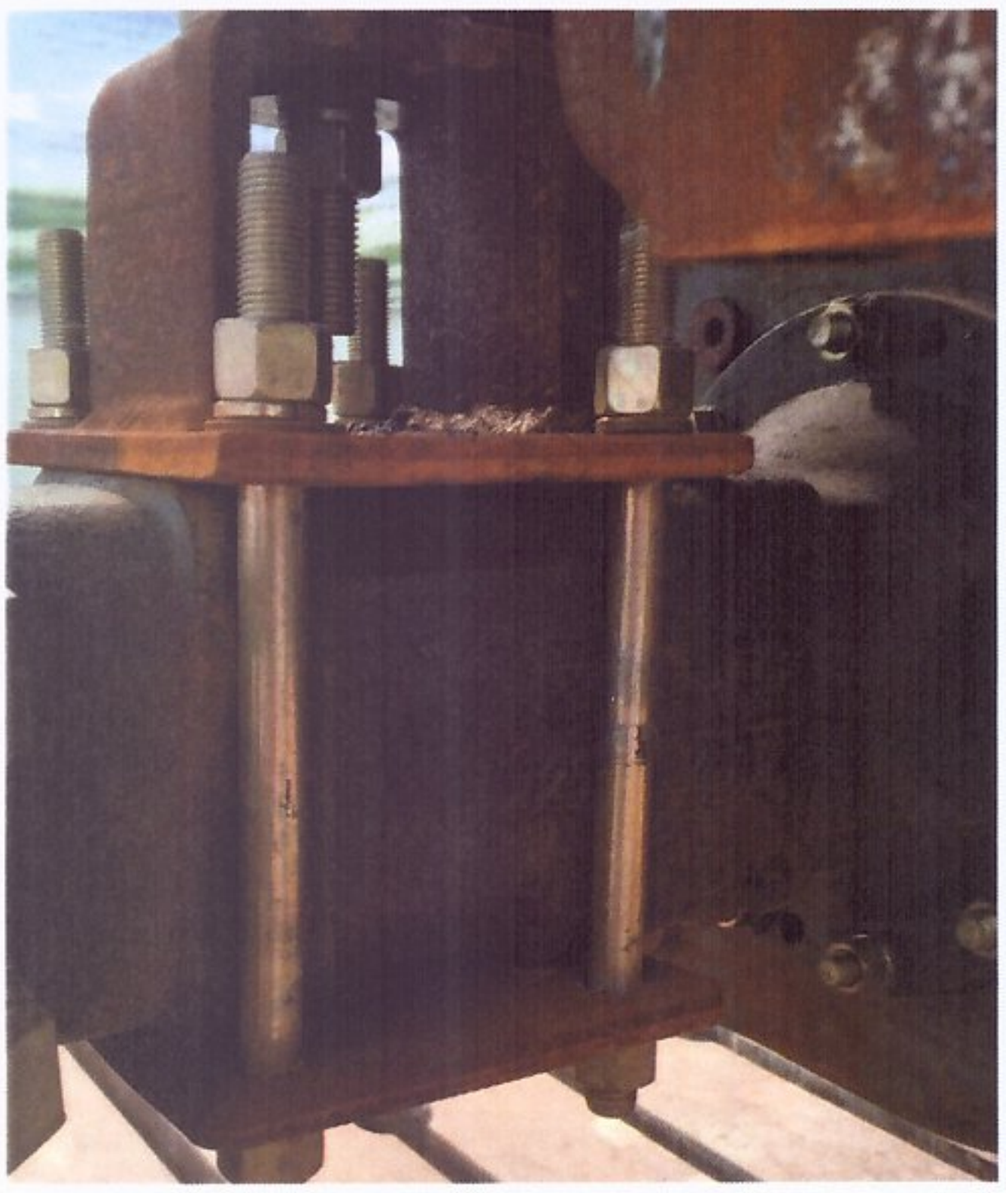

图 2-1：防翻架后部安装于壳体形式

带有驾驶座标志点（SIP）的防翻架和安装细节的结构图：（见图 4-1、图 4-2、图 4-3、图 4-4、图 4-5、图 4-6）

防护装置构成的简要叙述：

此拖拉机防翻架是一个两柱式拖拉机防翻架。防翻架由上部框架和下部整体式座箱构成。上部框架为 U 型矩形钢管与连接板的焊合体；下部整体式座箱为钢管、连接板、加强筋、安装底座、地板、挡泥板的焊合体。框架与整体式座箱焊接连接在一起。整体式座箱前部用安装支架固定在变速箱壳体上，座箱后部通过安装底座通过 U 型螺栓与后轴壳体固定。拖拉机发动机前部可作为前端最硬点，翻车时能起到支撑作用。没有辅助的加强框架。防护装置不可倾翻，不可折叠。

2.尺寸：

序号	项目		单位	数值
1	防护装置内顶距驾驶座标志点的高度		mm	990
2	防护装置内顶距拖拉机地板的高度		mm	1446
3	在驾驶座标志点上(810+α_v)mm 处防护装置内部的宽度		mm	789
4	在驾驶座标志点上面方向盘中心处水平面内防护装置的内部宽度		mm	/
5	从方向盘中心距防护装置右边的距离		mm	/
6	从方向盘中心距防护装置左边的距离		mm	/
7	从方向盘边缘距防护装置的最小距离		mm	189
8	门的宽度	顶部	mm	/
		中间	mm	/
		底部	mm	/
9	门的高度	比地板高	mm	/
		比最高的上机踏板高	mm	/
		比最低的上机踏板高	mm	/
10	装配防护装置的拖拉机总高		mm	2700
11	装配防护装置的拖拉机总宽(包括挡泥板)		mm	1740
12	在驾驶座标志点上(810+α_v)mm 处，到防护装置后边的水平距离		mm	320
13	翻车时能支撑拖拉机的前端最硬点的位置（相对于后轴中心）	水平位置	mm	2000
		垂直位置	mm	780

3.防护装置所用材料的技术规格：

序号	项目		规格/材质	相关标准
1	主框架	矩形钢管	40×40×3.0/Q235A	GB/T 700-2006
			40×30×3.0Q235A	GB/T 700-2006
			30×50×3.0/Q235A	GB/T 700-2006
			20×30×3.0/Q235A	GB/T 700-2006
		钢板	T2.0、T12、T14/Q235A	GB/T3274-2017
2	装配和安装用螺栓:		M16×140	GB/T5782-2016
			M16×130	GB/T5782-2016
			M16×90	GB/T5783-2016
			M14×40	GB/T5783-2016
			M14×35	GB/T5783-2016
			M12×35	GB/T5783-2016
3	翻车时能支撑拖拉机的前端最硬点（防翻架）：		水箱/Q235A	GB/T3274-2017

六、验收结果

1.样品照片：

图 3：CL1004.46.002a 型拖拉机防翻架照片

2.样品验收结果汇总表：

序号	验收项目	验收结果
1	规格型号	CL1004.46.002a
2	商标	/
3	样品编号	CL1004.46.002a-01
4	样品数量	1
5	样品材料	Q235A 等
6	包装是否完好	是
7	样品是否完好	是

七、检验结果

1. 试验中施加于框架的能量和加载力：

用于计算加载能量和压垮力的质量：1650 kg

方向	位置	单位	技术要求	检验结果
后方	右后方	kJ	≥1.325	1.331
侧边	左侧边	kJ	≥2.888	2.891
前方	左前方	kJ	≥1.325	1.329
压垮力	顶部第一次压垮试验	kN	≥33	33.5
	顶部第二次压垮试验	kN	≥33	33.9

2.试验后永久变形：

方向		方位	单位	数值
后部（朝前）		左边	mm	-140
		右边	mm	-133
左侧面（朝右）		后部	mm	210
右侧面（朝右）		后部	mm	176
顶面（朝上）	后部	左边	mm	-1
		右边	mm	-3
侧向加载试验时瞬时变形和永久变形之间的总差值(弹性变形)			mm	130

声明：

该样品经试验达到了保护容身区的验收条件，本防护装置为符合标准规定的翻车时能起到保护作用的防护装置。

3.曲线图标：

防翻架后加载试验时载荷-位移曲线见图 5；防翻架侧加载试验时载荷-位移曲线见图 6；防翻架前加载试验时载荷-位移曲线见图 7

4.安装此防翻架的拖拉机：

序号	商标	型号	型式 2/4WD	质量(kg)（无配重及驾驶员）			可否折叠	可否倾翻	轴距（mm）	最小轮距（mm）	备注
				前	后	总				前/后	
1		CL804-A	4WD	690	960	1650	否	否	1750	1010/1010	原有机型
2		CL604-1	4WD	644	956	1600	否	否	1750	980/910	本次扩展机型
3		CL554-1	4WD	644	956	1600	否	否	1750	980/910	本次扩展机型
4		CL500-D	2WD	557	843	1400	否	否	1560	960/910	本次扩展机型
5		CL450-D	2WD	510	750	1260	否	否	1560	960/910	本次扩展机型
6		CL400-D	2WD	510	750	1260	否	否	1560	960/910	本次扩展机型
		以下空白									

八、检验结论

经检验，该样品达到了保护容身区的验收条件，符合 GB/T21956.3-2015 等标准规定。

九、附图

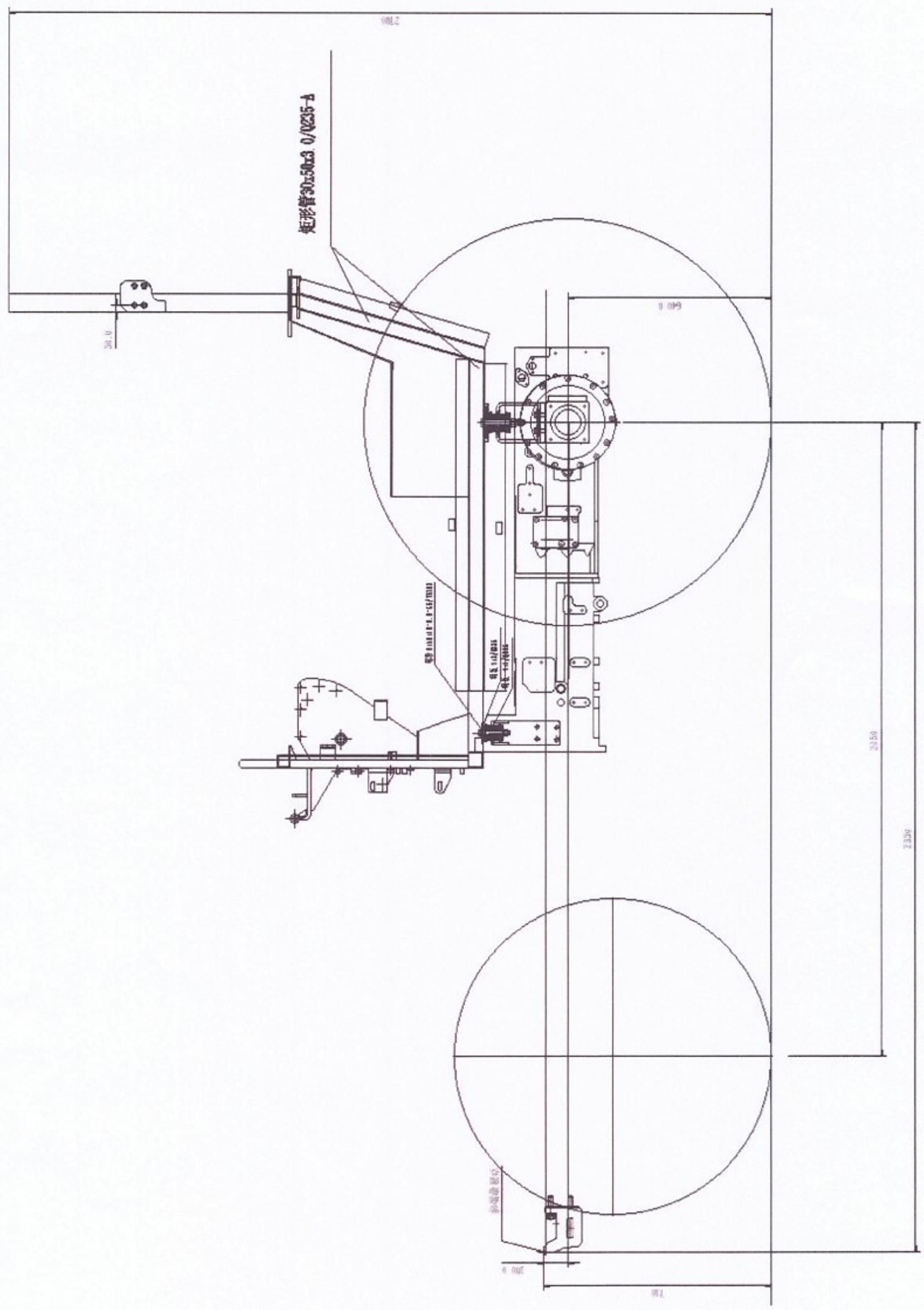

图 4-1：整机结构侧视图

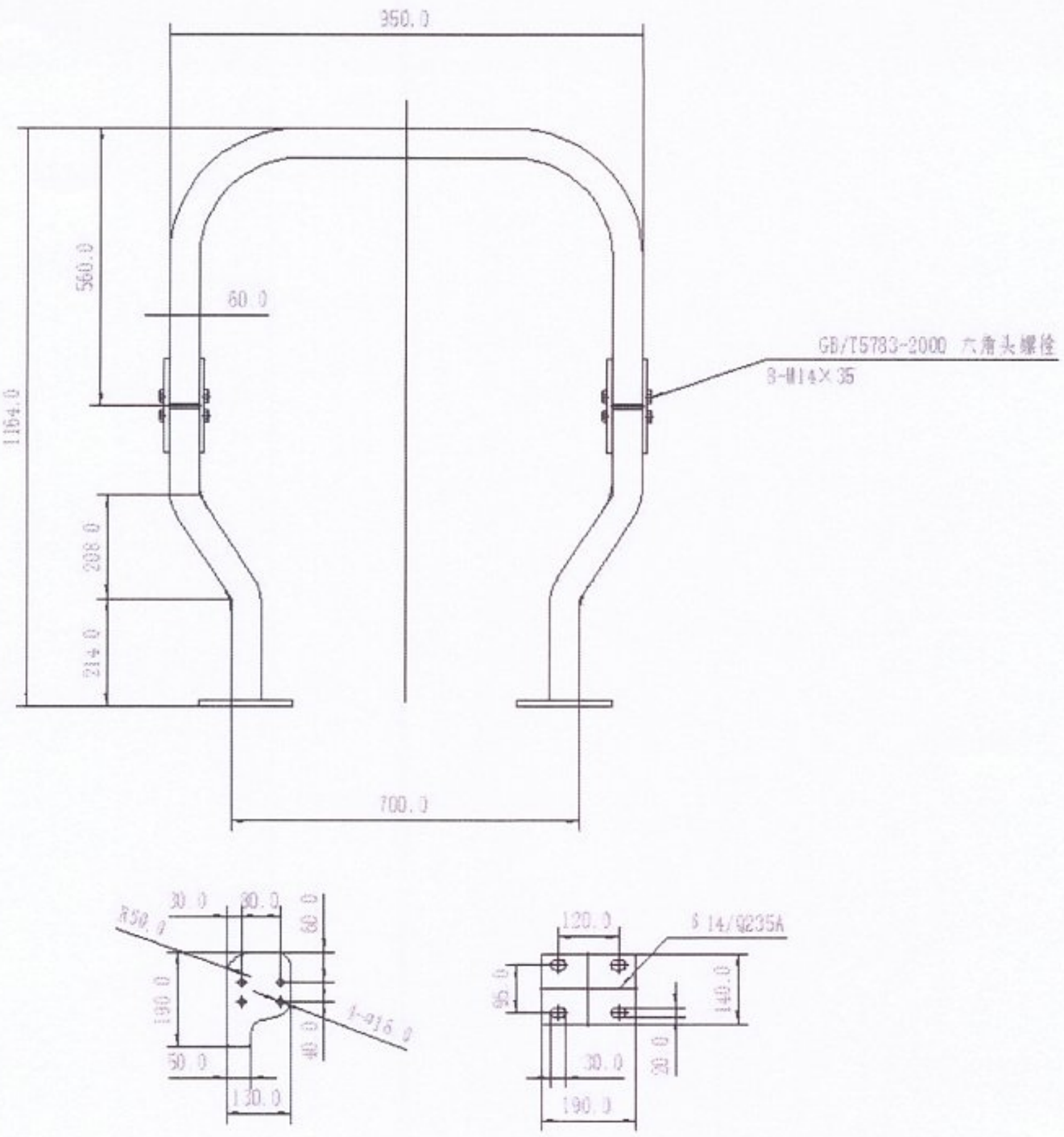

图 4-2：防翻架结构图

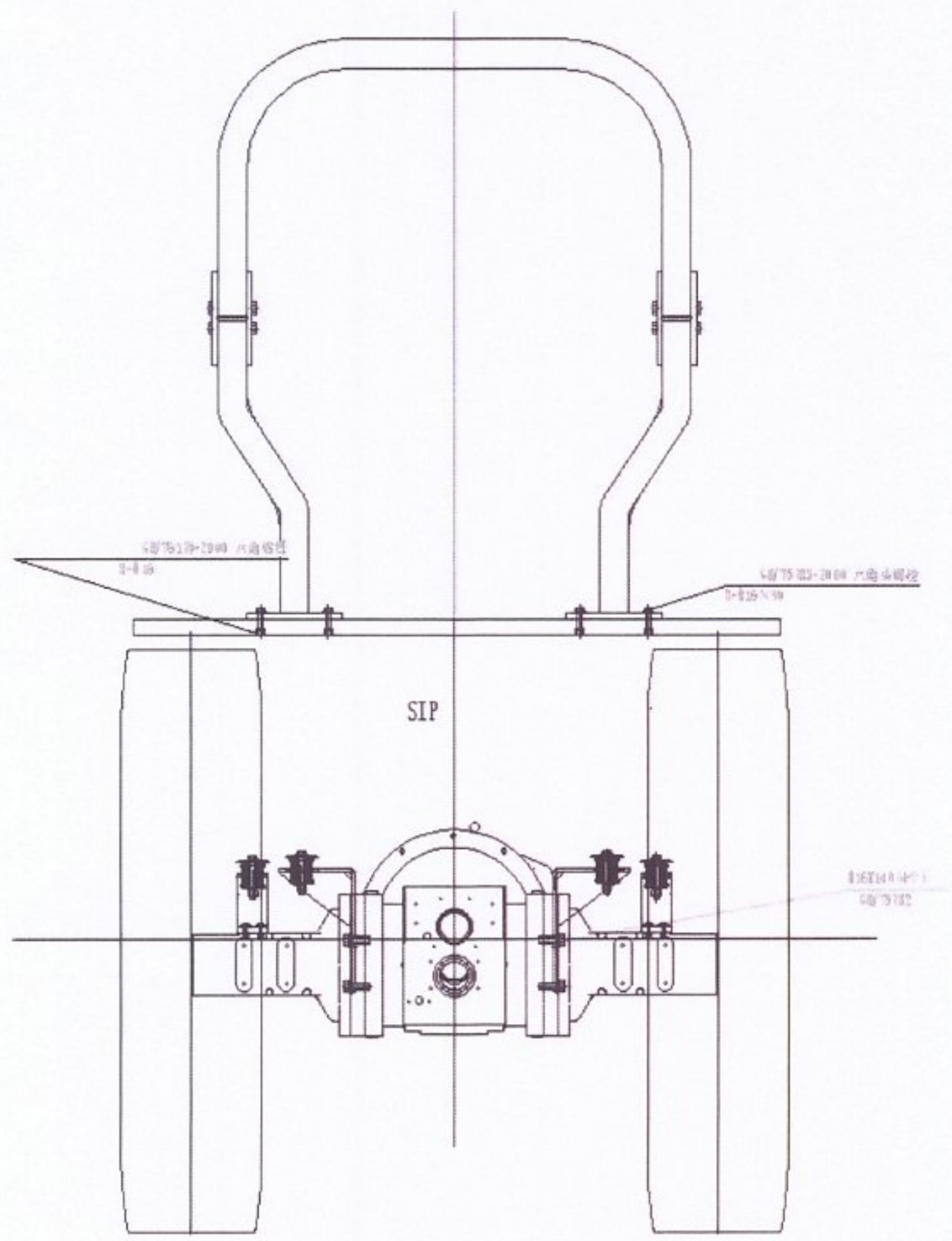

图 4-3：防翻架整体后视图

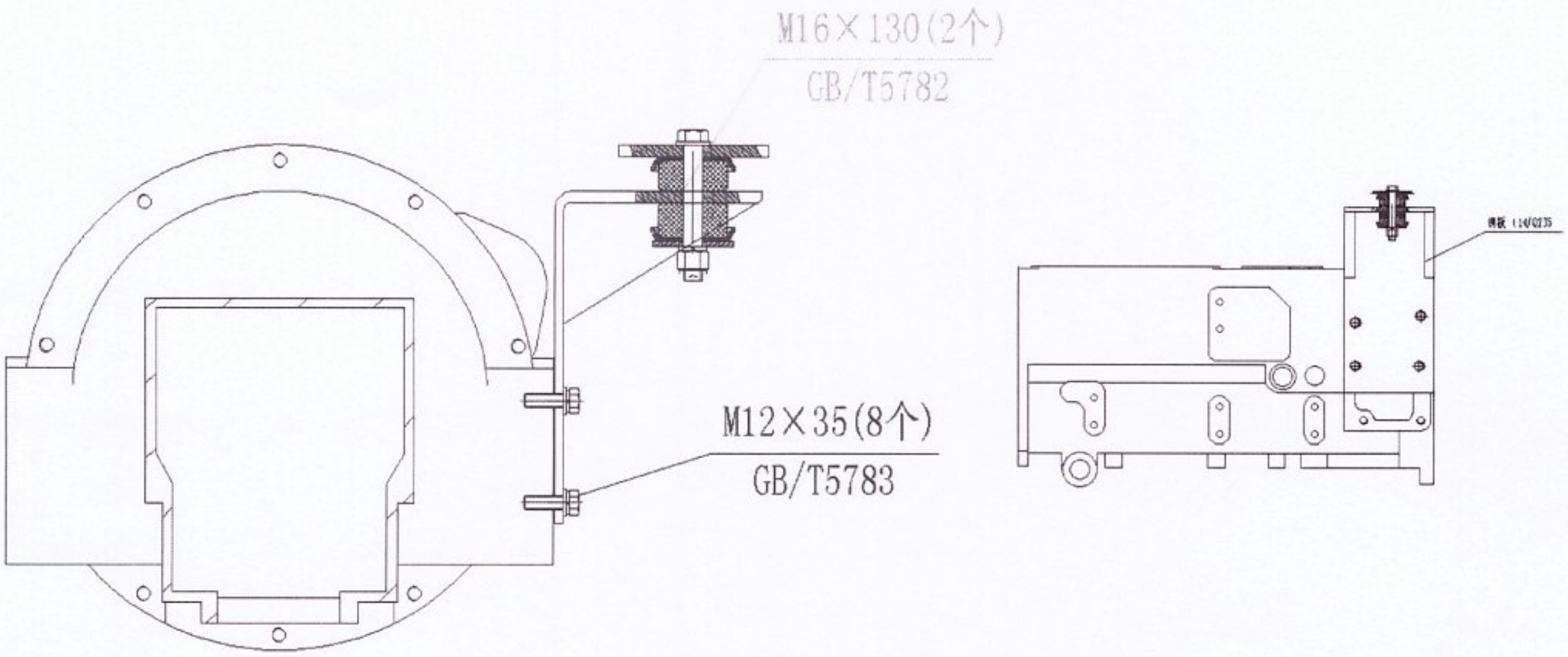

图 4-4：防翻架前支架结构图

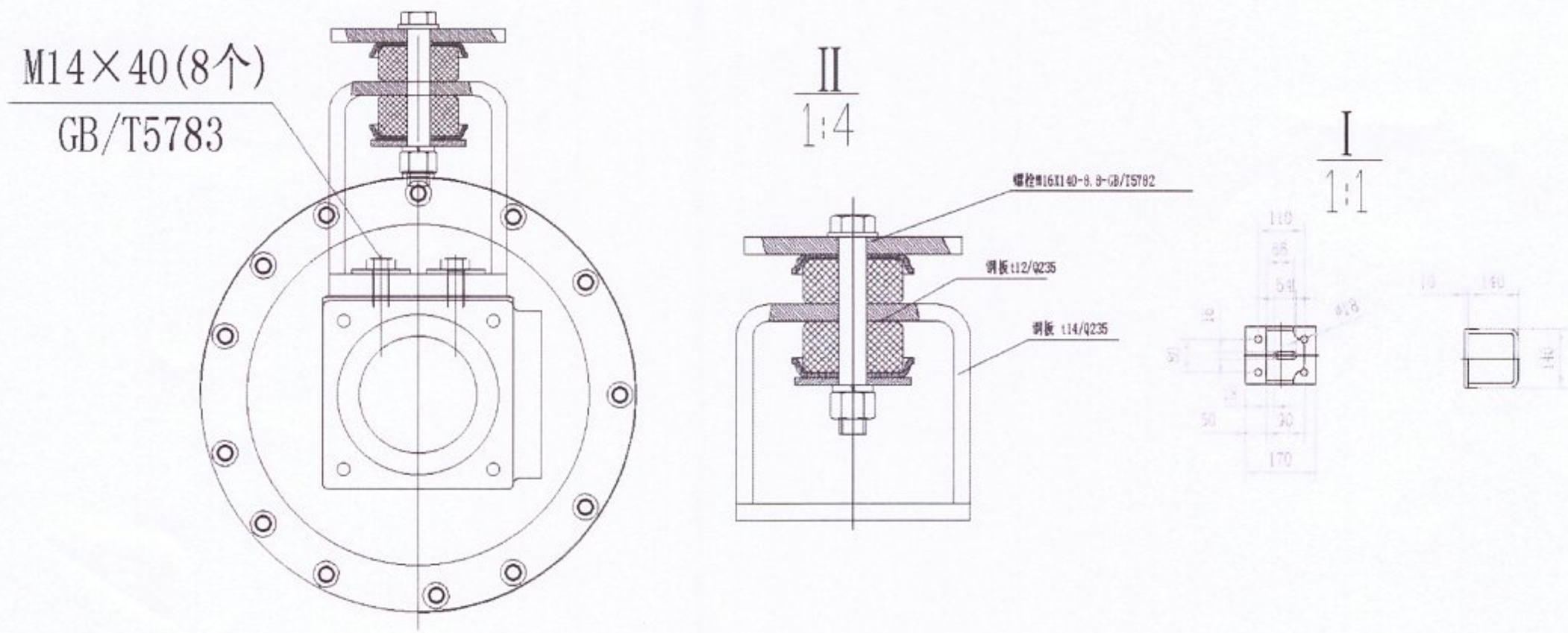

图 4-5：防翻架后支架结构图

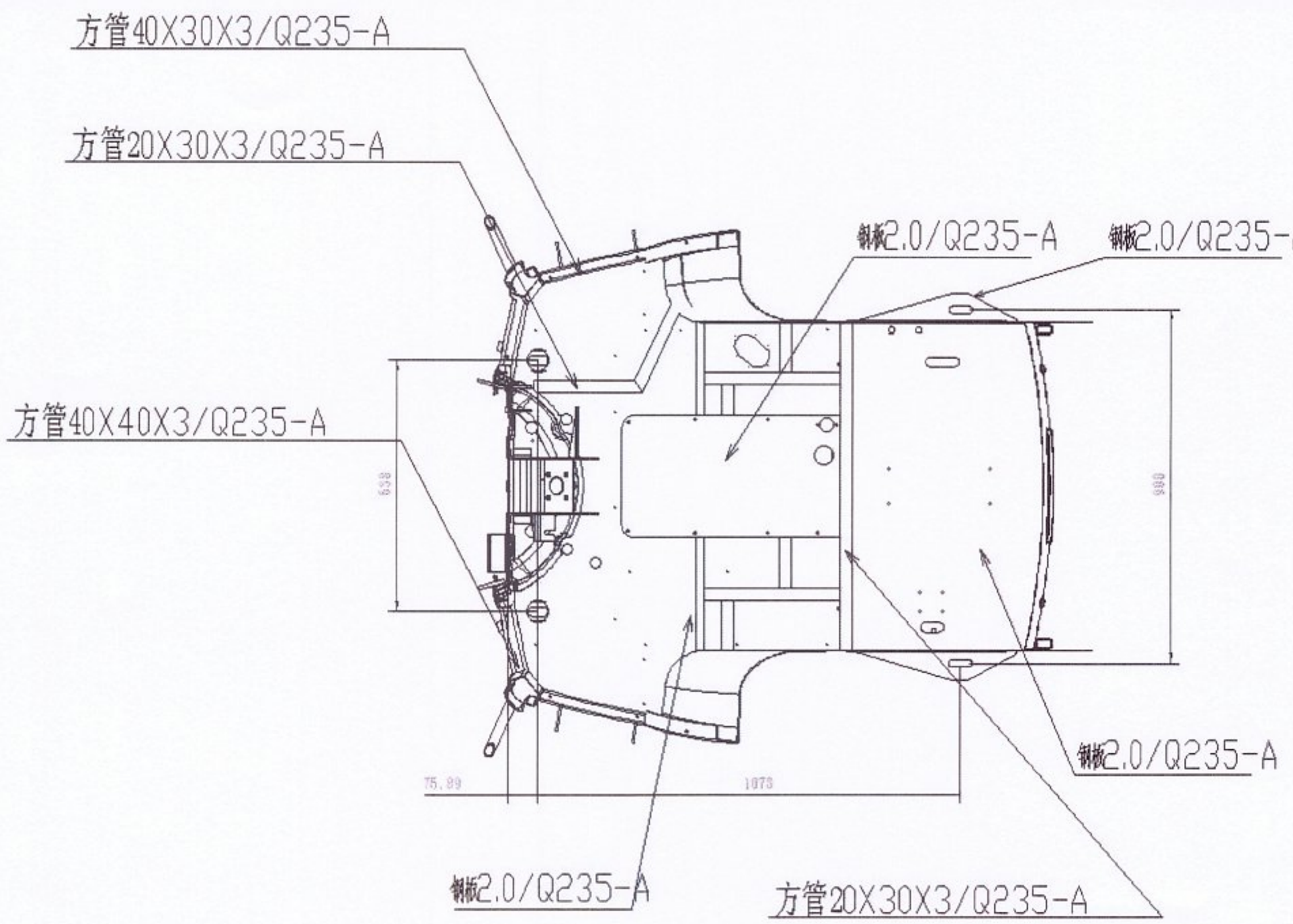

图 4-6：防翻架地板结构图

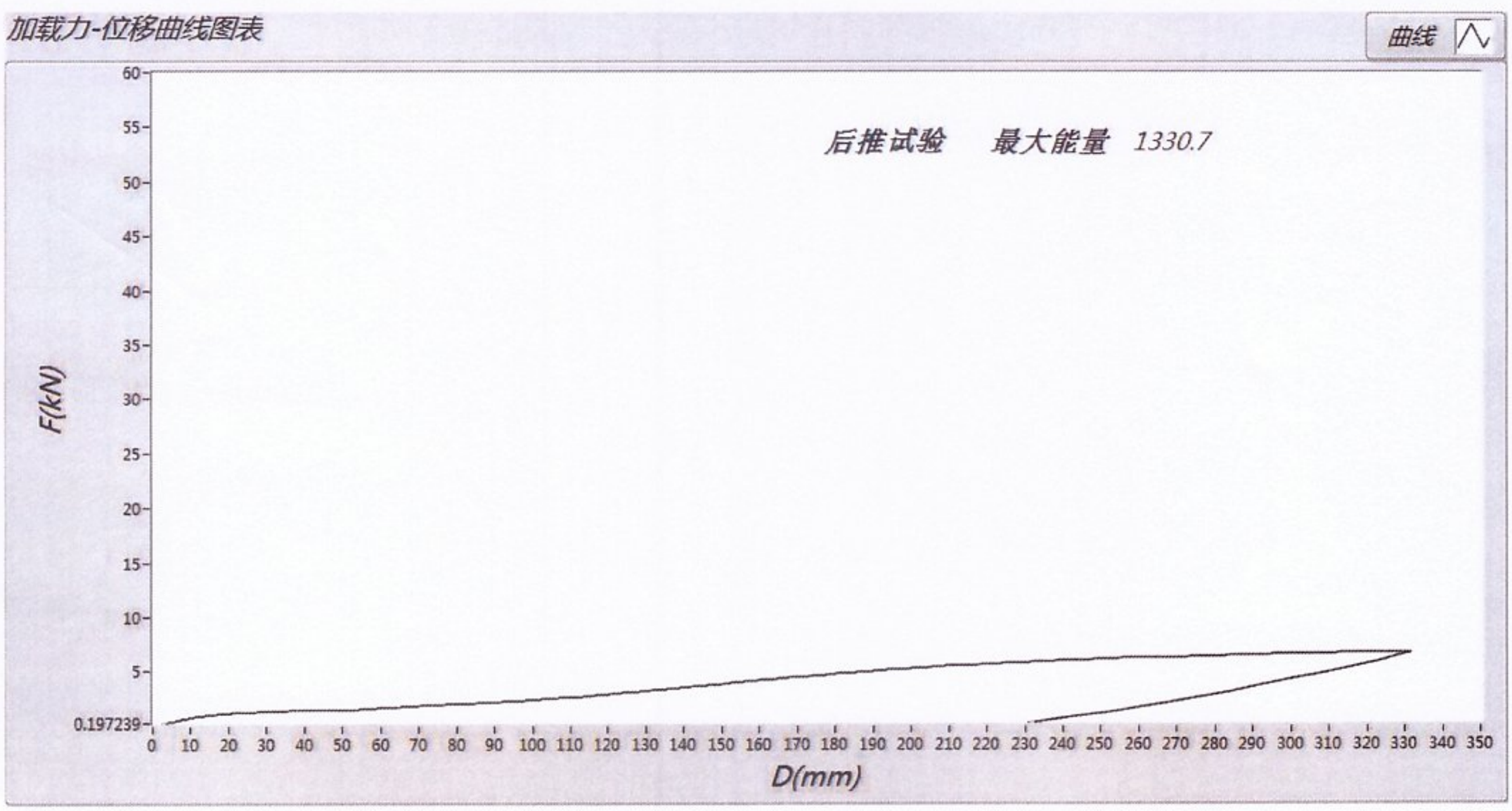

图 5：防翻架后加载试验时载荷-位移曲线

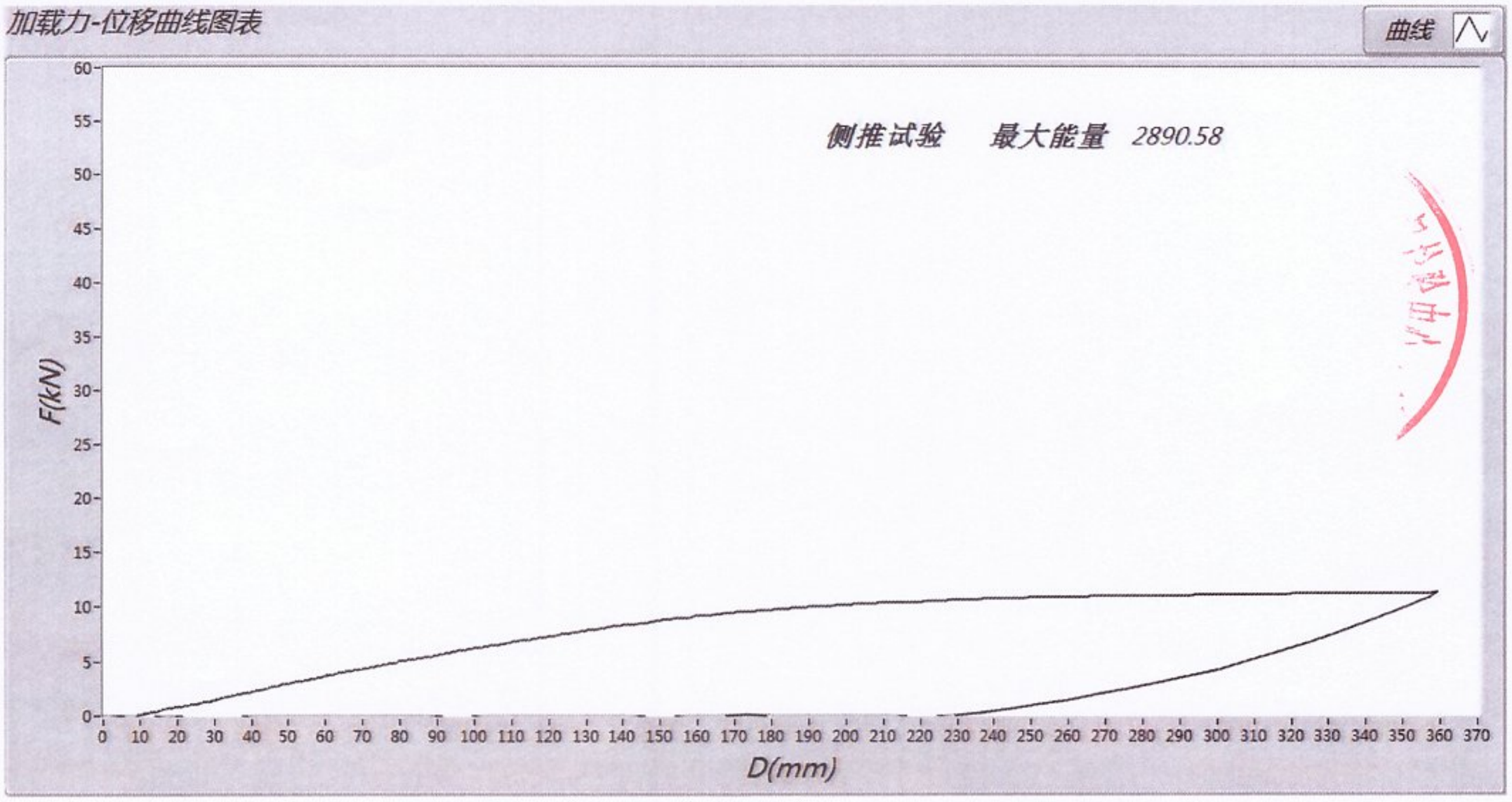

图 6：防翻架侧加载试验时载荷-位移曲线

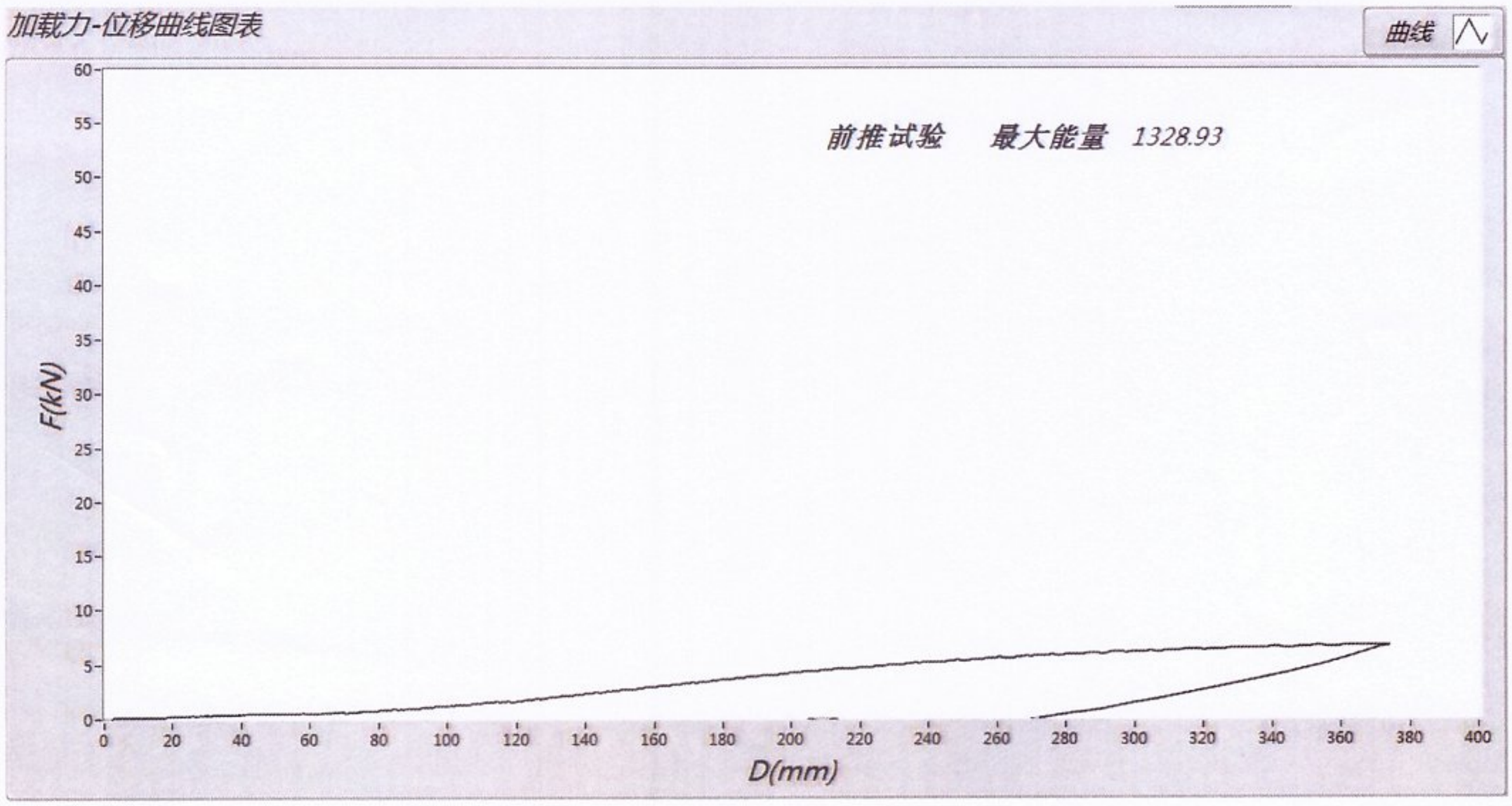

图 7：防翻架前加载试验时载荷-位移曲线见图 7

以下空白